Brodzik pięciokątny zintegrowany
BERGO SLIMLINE 90 x 90 x 3 cm

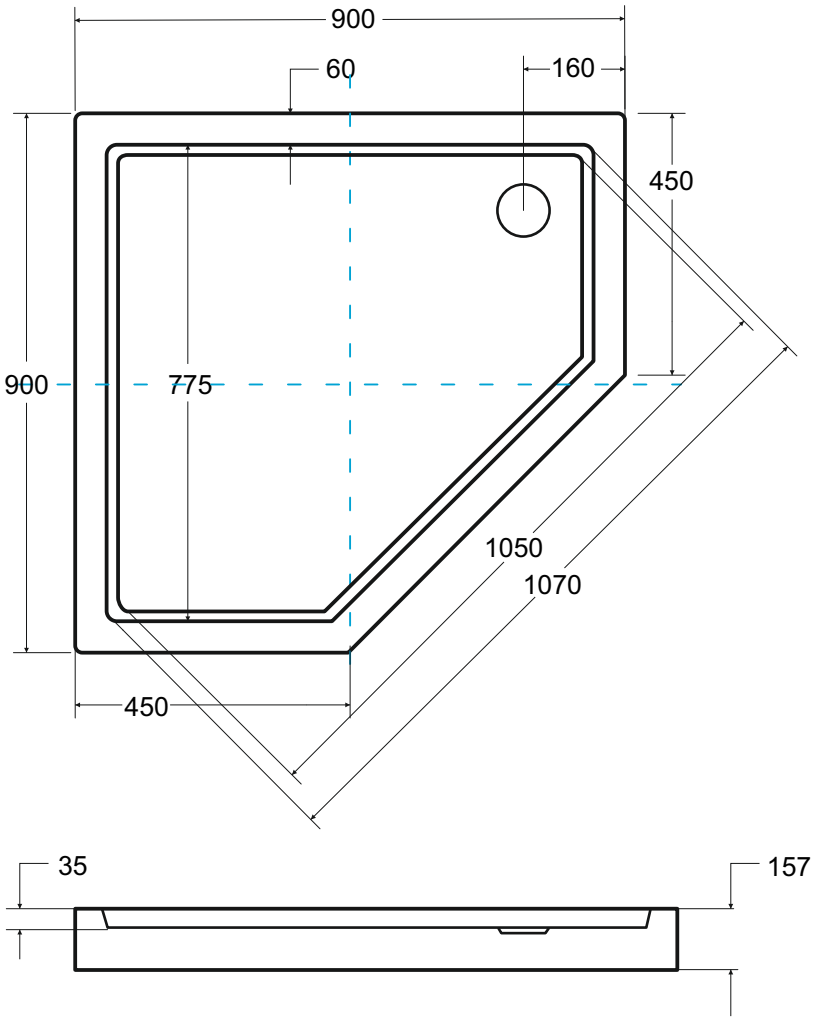

Więcej informacji: **www.besco.eu**